KÄRCHER

makes a difference

BD 43/35 C Ep Classic

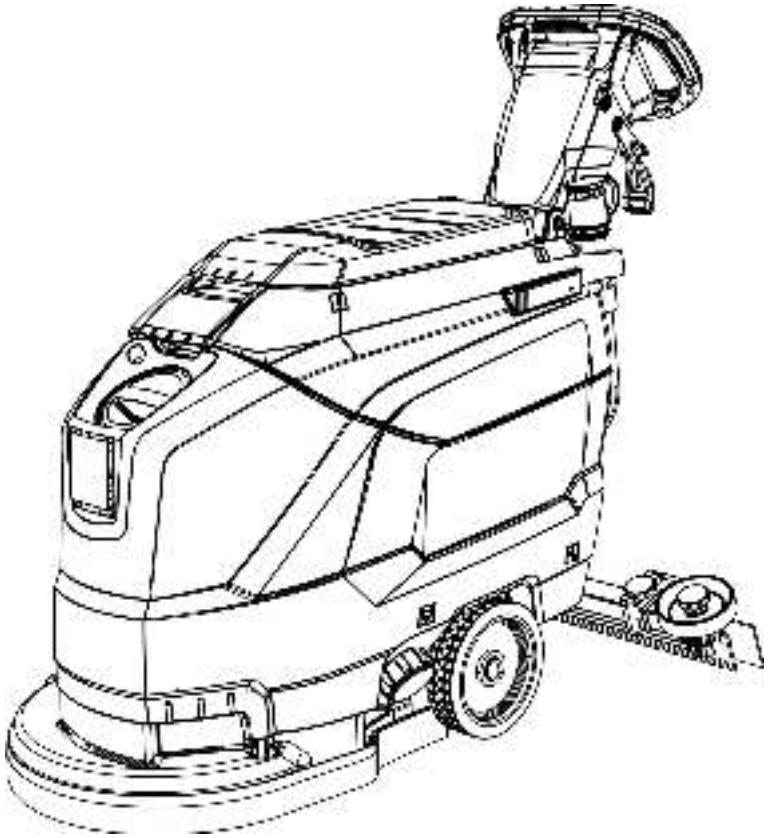

Русский

Register and win!
www.kaercher.com/register-and-win

59657080 12/15

Перед первым применением вашего прибора прочитайте эту оригинальную инструкцию по эксплуатации, после этого действуйте соответственно и сохраните ее для дальнейшего пользования или для следующего владельца.

Оглавление

Указания по технике безопасности . . . . . RU 1
Назначение. . . . . RU 1
Использование по назначению . . . . . RU 1
Защита окружающей среды . RU 1
Гарантия . . . . . RU 1
Описание элементов управления и рабочих узлов . . . . . RU 2
Перед началом работы . . . . . RU 3
Эксплуатация . . . . . RU 3
Остановка и парковка . . . . . RU 4
Транспортировка . . . . . RU 4
Хранение . . . . . RU 4
Уход и техническое обслуживание. . . . . RU 4
Защита от замерзания . . . . . RU 5
Неполадки . . . . . RU 5
Принадлежности . . . . . RU 6
Технические данные . . . . . RU 6
Запасные части . . . . . RU 6
Заявление о соответствии EC RU 6

Указания по технике безопасности

Перед первым использованием прибора прочитайте и соблюдайте данное Руководство по эксплуатации и прилагаемуд брошюру по технике безопасности при работе с щеточными моющими приборами и моющими приборами-распылителями № 5.956-251.0 и затем действуйте.

Устройство разрешено использовать только тогда, когда капот и все крышки закрыты.

Устройство предназначено для работы на поверхностях с уклоном, максимальная величина которого не превышает указанную в разделе „Технические данные“.

⚠ ***ПРЕДУПРЕЖДЕНИЕ***

Не использовать прибор на поверхностях с уклоном.

Защитные устройства

Защитные приспособления предназначены для защиты оператора. Их отключение, а также работа в обход их функций не допускаются.

Предохранительный выключатель

Если отпустить предохранительный выключатель, то произойдет отключение щеточного привода.

Степень опасности

⚠ ***ОПАСНОСТЬ***

Указание относительно непосредственно грозящей опасности, которая приводит к тяжелым увечьям или к смерти.

⚠ ***ПРЕДУПРЕЖДЕНИЕ***

Указание относительно возможной потенциально опасной ситуации, которая может привести к тяжелым увечьям или к смерти.

⚠ ***ОСТОРОЖНО***

Указание на потенциально опасную ситуацию, которая может привести к получению легких травм.

ВНИМАНИЕ

Указание относительно возможной потенциально опасной ситуации, которая может повлечь материальный ущерб.

Назначение

Машина для ухода за полами предназначена для влажной уборки ровных полов.

– За счет выбора параметров количества воды и чистящего средства можно легко провести настройку устройства для выполнения соответствующей задачи.
  Дозировку моющего средства можно корректировать, добавляя в бак.
– Устройство имеет бак для свежей и бак для грязной воды (каждый 35 литров). Тем самым предоставляется возможность эффективной очистки при большом сроке службы.
– Ширина захвата 430 мм предоставляет возможность эффективного применения при длительном использовании.
– Перемещение вперед осуществляется вручную и поддерживается вращением щеток.
– Питание от сети обеспечивает высокую производительность без ограничения времени работы.

Указание:
Каждый раз в соответствии с задачей по очистке устройство может оснащаться различными принадлежностями.
Спрашивайте их по нашему каталогу или посетите наш сайт в Интернете www.kaercher.com.

Использование по назначению

Используйте данный прибор исключительно в соответствии указаниями данного руководства по эксплуатации.

– Этот прибор предназначен для профессионального использования, т.е. в гостиницах, школах, больницах, на промышленных предприятиях, в магазинах, офисах и в арендуемых помещениях.
– Прибор может применяться только для мойки гладких полов, не чувствительных к сырости и полированию.
– Прибор был разработан для мойки полов внутри помещений или поверхностей, находящихся под крышей.
– Прибор не пригоден для мойки замерзших полов (например, в холодильных установках).
– Прибор разрешается оснащать только оригинальными принадлежностями и запасными частями.
– Прибор не пригоден для использования во взрывоопасной среде.
– С помощью прибора не разрешается собирать горучие газы, неразбавленные кислоты или растворители.
  К ним относятся бензин, растворитель или мазут, которые при завихрении с всасываемым воздухом могут образовывать взрывоопасные смеси.
  Не использовать ацетон, неразбавленные кислоты и растворители, так как они разрушают материалы, из которых изготовлен прибор.
– Устройство предназначено для работы на поверхностях с уклоном, максимальная величина которого указана в разделе „Технические данные“.

Защита окружающей среды

	Упаковочные материалы пригодны для вторичной переработки. Пожалуйста, не выбрасывайте упаковку вместе с бытовыми отходами, а сдайте ее в один из пунктов приема вторичного сырья.
	Старые устройства содержат ценные перерабатываемые материалы, подлежащие передаче в пункты приемки вторичного сырья. Поэтому утилизируйте их через соответствующие системы приемки отходов.

Инструкции по применению компонентов (REACH)

Актуальные сведения о компонентах приведены на веб-узле по следующему адресу:

www.kaercher.de/REACH

Гарантия

В каждой стране действуют соответственно гарантийные условия, изданные уполномоченной организацией сбыта нашей продукции в данной стране. Возможные неисправности прибора в течение гарантийного срока мы устраняем бесплатно, если причина заключается в дефектах материалов или ошибках при изготовлении. В случае возникновения претензий в течение гарантийного срока просьба обращаться, имея при себе чек о покупке, в торговую организацию, продавшую вам прибор или в ближайшую уполномоченную службу сервисного обслуживания.

Дата выпуска отображается на заводской табличке в закодированном виде.
При этом отдельные цифры имеют следующее значение::

Пример: 30190
3 год выпуска
0 столетие выпуска
1 десятилетие выпуска
9 вторая цифра месяца выпуска
0 первая цифра месяца выпуска

Таким образом, в данном примере код 30190 означает дату выпуска 09 /(2)013.

Описание элементов управления и рабочих узлов

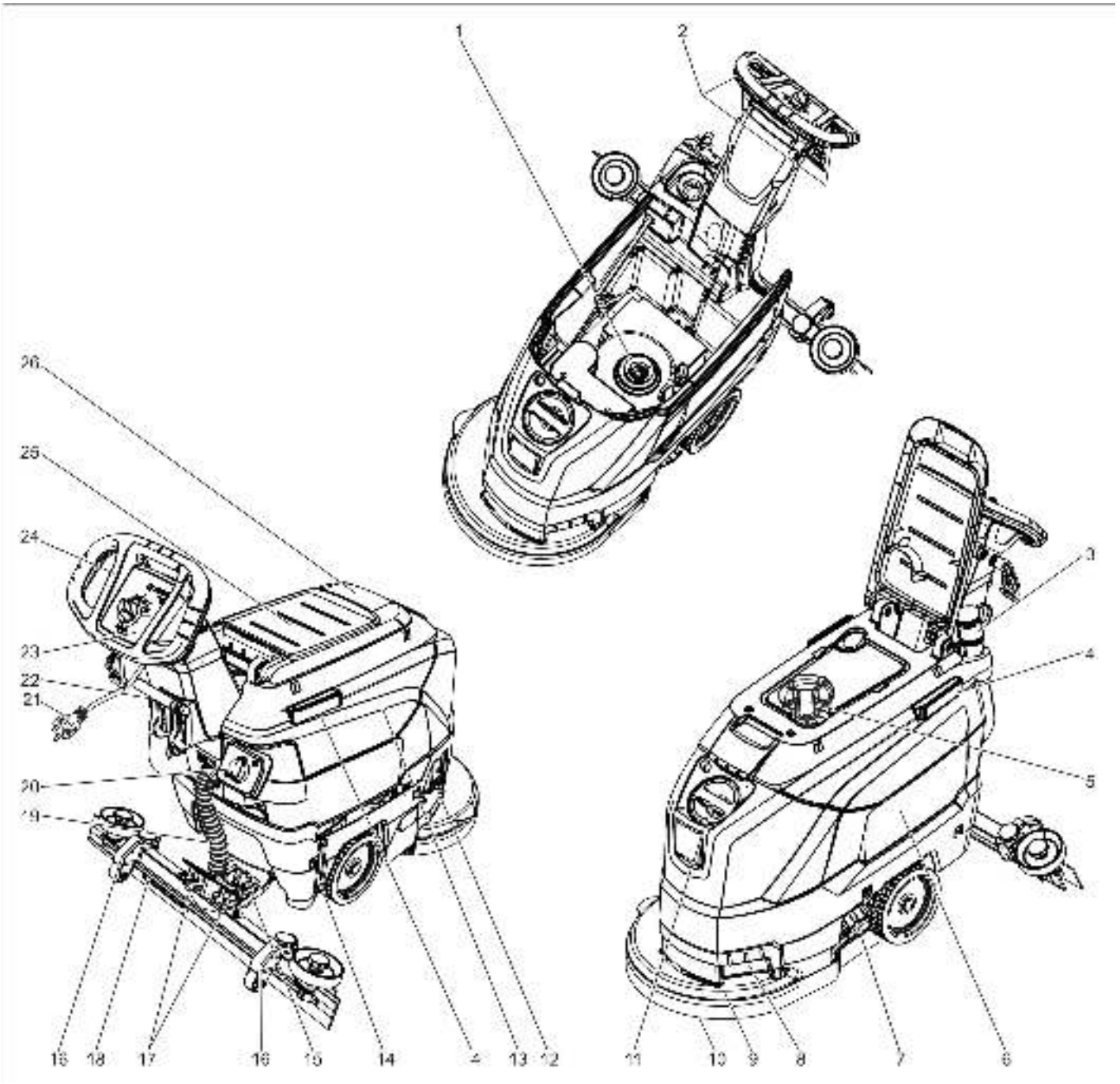

1 Сетчатый фильтр
2 Предохранительный выключатель
3 Сливной шланг для грязной воды с дозирующим устройством
4 Опорная направляющая для базы
5 Поплавок
6 Бак чистой воды
7 Блокировка бака чистой воды
8 Захватный паз
9 Моющий узел
10 Дисковая щетка
11 отверстие для залива чистой воды
12 Скоба, замена щеток
13 Резервуар грязной воды
14 Указатель уровня чистой воды
15 Вращающаяся ручка для наклона всасывающей кромки
16 Регулировка всасывающих планок по высоте *
17 Барашковые гайки для крепления всасывающей планки
18 Всасывающая планка *
19 Всасывающий шланг
20 Регулятор подачи воды
21 Сетевой шнур со штепсельной вилкой
22 Рычаг опускания всасывающей планки
23 Пульт управления
24 ведущая дуга
25 Приемная площадка для моющего комплекта „Homebase Box“
26 Крышка резервуара грязной воды

* не входит в объеме поставки

Цветная маркировка

– Органы управления для процесса очистки желтого цвета.
– Органы управления для технического обслуживания и сервиса светло-серого цвета.

Пульт управления

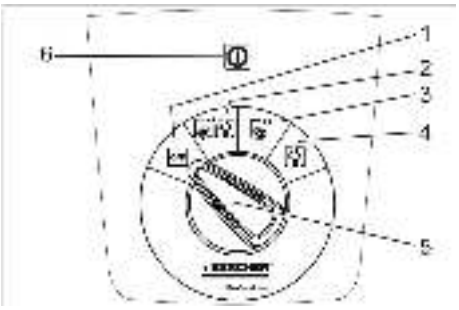

1 **OFF**
Прибор выключен.
2 **Обычный режим**
Влажная уборка пола и сбор грязной воды.
3 **Интенсивный режим**
Влажная уборка пола с продолжительным воздействием моющего средства.
4 **Режим всасывания**
Убрать грязь.
5 переключатель выбора программ
6 Контрольный индикатор электропитания
Загорается при вставленной штепсельной вилке и соотвествующем напряжении в сети.

Символы на аппарате

	штепсельная вилка
	Точка крепления груза
	Держатель для швабры **
	Уровень бака для свежей воды 20%
	Скоба, замена щеток
	Рычаг опускания всасывающей планки
	Сливное отверстие резервуара для свежей воды
	Шланг слива грязной воды

** Опция

Перед началом работы

Выгрузка аппарата

➔ Устройство приподнять двумя работниками с поддона и поставить на пол.

Установка всасывающей планки

➔ Установить всасывающую планку в подвеске так, чтобы профильная пластина находилась над подвеской.
➔ Затянуть барашковые гайки.

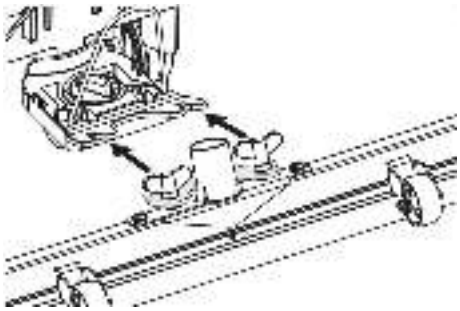

➔ Надеть всасывающий шланг.

Эксплуатация

⚠ ***ОПАСНОСТЬ***
Опасность получения травм!
В случае опасности следует освободить предохранительный выключатель/рычаг хода.

Заполнение рабочих жидкостей

Чистая вода

➔ Открыть замок резервуара для свежей воды.
➔ Залить чистую воду (макс. температура 60 °C) до нижнего края заливной горловины.
➔ Закрыть замок резервуара для свежей воды.

Моющее средство

⚠ ***ПРЕДУПРЕЖДЕНИЕ***
Опасность повреждения. Применять только рекомендованные чистящие средства. В случае использования других чистящих средств эксплуатирующее лицо берет на себя повышенный риск с точки зрения безопасности работы и опасности получения травм. Использовать только чистящие средства, не содержащие растворителей, соляную и плавиковую (фтористоводородную) кислоту.
Принять во внимание указания по технике безопасности, приведенные на упаковках чистящих средств.
Указание:
Не использовать сильно пенящиеся чистящие средства.
Рекомендуемые моющие средства:

Применение	Моющее средство
Уход за всеми водостойкими полами	RM 746 RM 780
Уход за блестящими поверхностями (например, гранит)	RM 755 es
Уход и основательная мойка промышленных половых поверхностей	RM 69 ASF
Уход и основательная мойка полов из керамической плитки из каменной крошки	RM 753
Уход за плиткой в санитарных помещениях	RM 751
Мойка и дезинфекция в санитарных помещениях	RM 732
Удаления слоя со всех щелочностойких поверхностей (например, PVC)	RM 752
Удаление слоя с линолеумных полов	RM 754

➔ Добавить моющее средство в резервуар для чистой воды.
Указание:
При пустом резервуаре для чистой воды чистящая головка продолжает работать без подачи жидкости.

Настройка количества воды

➔ Установить в соответствии с загрязнением покрытия пола количество подаваемой на головку воды.
Указание:
Выполнить первую попытку с небольшим количеством воды. Увеличивать количество воды шаг за шагом, пока не будет достигнут желаемый результат очистки.

Настройка всасывающей планки

Косое расположение всасывающей планки

Для улучшения результатов мойки полов, покрытых плиткой, всасывающая планка может быть повернута до 5°.
➔ Ослабить барашковые гайки.
➔ Повернуть всасывающую планку.

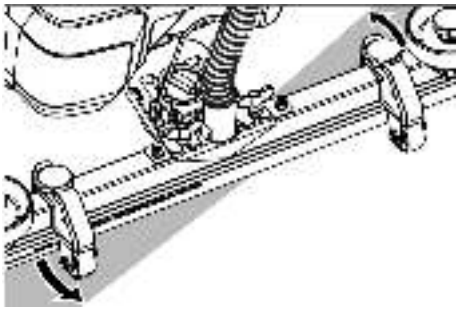

➔ Затянуть барашковые винты.

Наклон всасывающей планки

При недостаточной мощности всасывания можно изменить наклон стоящей вертикально всасывающей планки.
➔ Переставить вращающуюся ручку для наклона всасывающей кромки.

Высота

Регулировка высоты влияет на изгиб всасывающей планки при контакте с дном.

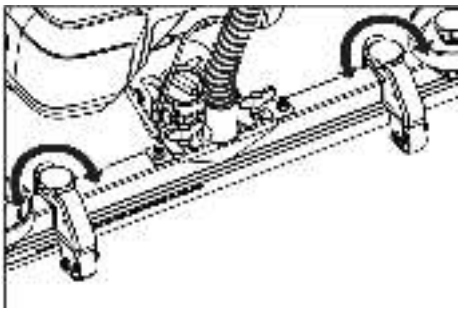

➔ Переместить вращающиеся ручки регулировки высоты опытным путем, пока не будет достигнут наилучший результат всасывания.

Мойка

ВНИМАНИЕ

Опасность повреждения напольного покрытия. Устройство не эксплуатировать на одном месте.

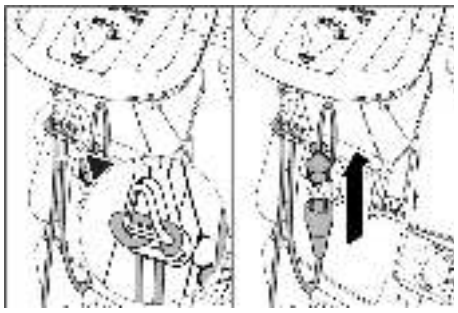

➔ конец удлинительного шнура уложить петлей в крюк для кабеля,
➔ Соединить штепсельную вилку прибора с удлинительным кабелем.
➔ Вставить штепсельную вилку удлинительного кабеля в электророзетку.
➔ Повернуть переключатель выбора программы на требуемую программу.
➔ Задействовать предохранительный выключатель.

Опускание всасывающей планки

➔ Потянуть рычаг и нажать вниз; всасывающая кромка опустится.

Указание:

– Для мойки кафельных полов прямую всасывающую планку установить так, чтобы чистка производилась под прямым углом к стыкам.
– Для улучшения эффективности всасывания можно установить наклон всасывающей планки (см. "Регулировка всасывающей планки").
– Если резервуар для грязной воды заполнен, поплавок закрывает всасывающее отверстие и всасывающая турбина работает с повышенным числом оборотов. В этом случае следует прекратить всасывание и направиться в место опорожнения резервуара для грязной воды.

Остановка и парковка

➔ Закрыть регулятор воды для установки подачи воды.
➔ Проехать немного вперед и всосать оставшееся количество воды.
➔ Поднять всасывающую планку.
➔ Установить переключатель выбора программы в положение „OFF“.
➔ Вытащите штепсельную вилку из розетки.

Слить грязную воду

⚠ ***ПРЕДУПРЕЖДЕНИЕ***

Соблюдайте местные предписания по обращению со сточными водами.

➔ Вынуть из держателя сливной шланг для грязной воды и поместить его в пригодный для этих целей сборник воды.

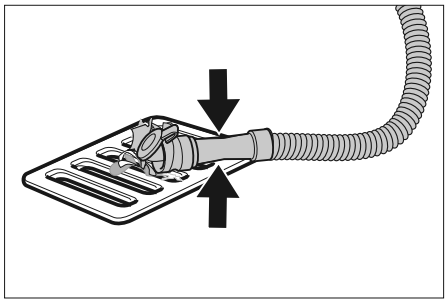

➔ Сжать или перегнуть дозатор.
➔ Открыть крышку дозатора.
➔ Слить грязную воду - с помощью давления или продольного изгиба отрегулировать расход воды.
➔ Промыть резервуар для грязной воды чистой водой.

Слить чистую воду

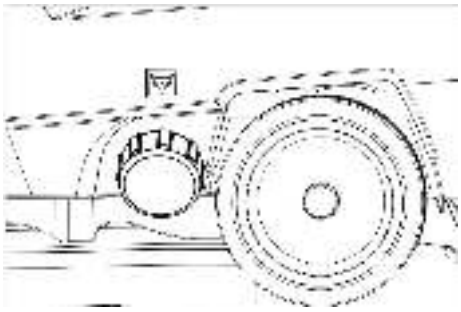

➔ Отвинтить крышку бака для свежей воды.

Транспортировка

⚠ ***ОПАСНОСТЬ***

Опасность травмы! Устройство должно приводиться в действие для погрузки и выгрузки на подъемах только до максимального значения (см. «Технические характеристики»). Двигаться медленно.

⚠ ***ОСТОРОЖНО***

Опасность травмы и повреждения! Обратить внимание на вес устройства при транспортировке.

➔ Нажать буксирную скобу прибора вниз и переместить.

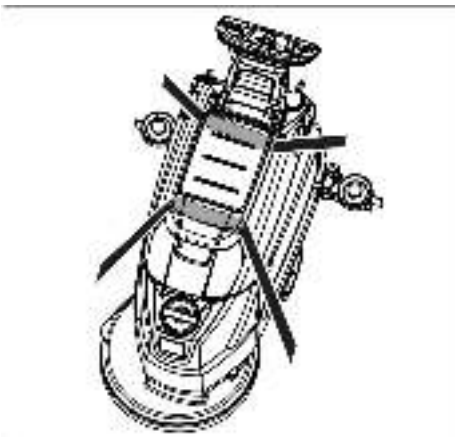

➔ При перевозке аппарата в транспортных средствах следует учитывать действующие местные государственные нормы, направленные на защиту от скольжения и опрокидывания.

Хранение

⚠ ***ОСТОРОЖНО***

Опасность травмы и повреждения! Обратить внимание на вес устройства при хранении.

Это устройство разрешается хранить только во внутренних помещениях.

Уход и техническое обслуживание

⚠ ***ОПАСНОСТЬ***

Опасность травмы! Перед проведением любых работ с прибором установить переключатель выбора программ в положение "OFF" и вытащить штепсельную вилку из розетки.

➔ Слить из прибора грязную воду и оставшуюся чистую воду и утилизовать.

План технического обслуживания

После каждой эксплуатации

ВНИМАНИЕ

Опасность повреждения. Не опрыскивать устройство водой и не использовать агрессивные чистящие средства.

➔ Слить грязную воду.
➔ Промыть резервуар для грязной воды чистой водой.
➔ Очистить прибор снаружи, используя для этого влажную тряпку, пропитанную мягким щелочным раствором.
➔ проверить сетчатый фильтр, при необходимости - произвести чистку,
➔ Очистить всасывающие и чистящие кромки, проверить их на износ, при необходимости заменить.
➔ Проверить на износ щетку, при необходимости заменить (см. "Работы по техническому обслуживанию").

Ежемесячно

➔ Проверить на герметичность уплотнения между баком грязной воды и крышкой, при необходимости заменить.

Ежегодно

➔ Обеспечить проведение предписанного осмотра сервисной службой.

Работы по техническому обслуживанию

Заменить или перевернуть всасывающие кромки

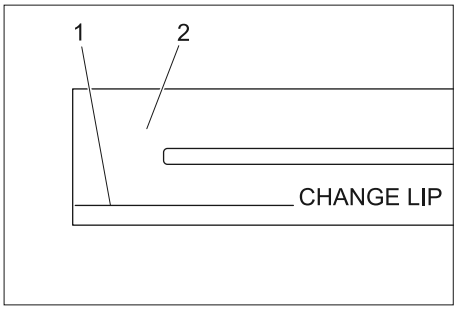

1 Отметки износа
2 Всасывающая кромка

Всасывающие кромки следует поворачивать и менять, если они изношены вплоть до отметок износа.

➔ Снимите всасывающую планку.
➔ Выверните грибковые рукоятки.

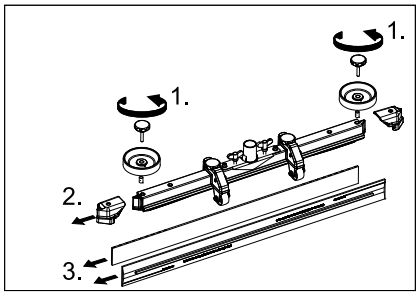

➔ Снять пластмассовые элементы.
➔ Снимите всасывающие кромки.
➔ Вставить новые или перевернутые всасывающие кромки.
➔ Установите пластмассовые детали.
➔ Вставьте и затяните грибковые рукоятки.

Замена дисковых щеток

➔ Прижать буксирную скобу прибора вниз, чтобы поднялась чистящая головка.
➔ Выжать вниз педаль замены щетки через сопротивление.

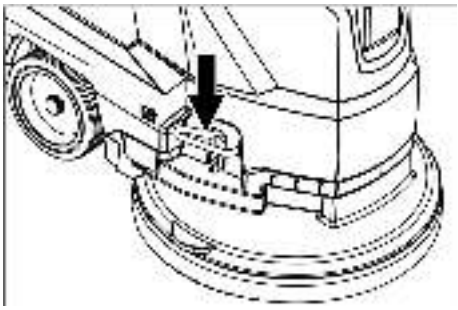

➔ Оттянуть прибор назад, чтобы открыть доступ к дисковой щетке.
➔ Расположить новую дисковую щетку перед машиной на полу.
➔ Переместить прибор с поднятой чистящей головкой над новой дисковой щеткой и опустить чистящую головку.
Щетка фиксируется в приводе.

Снятие резервуара для грязной воды

➔ Слить грязную воду.

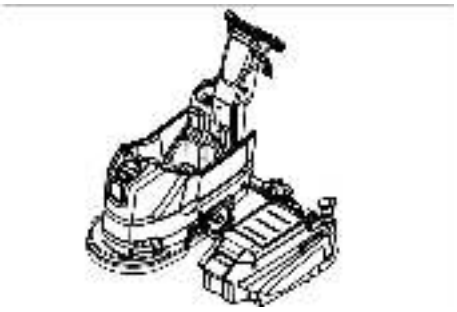

➔ Снять резервуар для грязной воды и отставить в сторону.

Договор о техническом обслуживании

Для надежной работы прибора с соответствующим торговым отделением фирмы Kдrcher можно заключить договор о техническом обслуживании.

Защита от замерзания

При опасности заморозков:
➔ слить воду из резервуаров для чистой и грязной воды,
➔ поставить прибор на хранение в незамерзающем помещении.

Неполадки

⚠ ***ОПАСНОСТЬ***
Опасность травмы! Перед проведением любых работ с прибором установить переключатель выбора программ в положение "OFF" и вытащить штепсельную вилку из розетки.

➔ Слить из прибора грязную воду и оставшуюся чистую воду и утилизовать.

Неисправность	Способ устранения
Прибор не запускается	Установить желаемую программу с помощью переключателя выбора программ.
	Задействовать предохранительный выключатель.
	Вставить сетевую штепсельную вилку в розетку. Горит ли контрольный индикатор электропитания?
Недостаточное количество воды	Проверить уровень чистой воды, при необходимости долить.
	Увеличить количество воды с помощью кнопки регулировки количества воды.
Недостаточная мощность всасывания	Проверить на герметичность уплотнения между баком грязной воды и крышкой, при необходимости заменить.
	Проверить уплотнения между резервуаром грязной воды и резервуаром чистой воды на наличие повреждений, при необходимости заменить.
	Резервуар для грязной воды заполнен, выключить прибор и опорожнить резервуар для грязной воды
	Прочистить сетчатый фильтр.
	Прочистить всасывающие кромки на всасывающей планке, при необходимости заменить.
	Проверить, закрыта ли крышка на сливном шланге для грязной воды.
	Проверить установку всасывающей планки
	Проверить всасывающий шланг на засор, при необходимости произвести чистку.
	Проверить герметичность всасывающего шланга, при необходимости заменить.
Неудовлетворительный результат мойки	Проверить на износ щетку, при необходимости заменить.
Всасывающая турбина работает с перебоями	Очистить поплавок.
Щетка не вращается	Проверить, не заблокированы ли щетки посторонними предметами, при необходимости удалить посторонние предметы.
	Применить предохранительный выключатель. Немного подождите. Задействовать предохранительный выключатель.
Вибрации при очистке	Возможно применение мягких щеток.
При неисправностях, которые невозможно устранить с помощью данной таблицы, следует обратиться в службу сервисного обслуживания.	

Принадлежности

Обозначение	№ детали	Описание
Дисковая щетка, красная (средний, стандарт)	4.905-022.0	Для использования при всех стандартных задачах мойки.
Дисковая щетка, натуральная (мягкая)	4.905-023.0	Из натуральных волокон для чистки и полировки.
Дисковая щетка, черная (жесткая)	4.905-025.0	Для удаления устойчивых загрязнений и проведения основной чистки. Только для нечувствительных поверхностей.
Приводная тарелка для накладок	4.762-533.0	Для чистки с накладками. С быстроразъемным соединением и центральным замком.
Накладка, белая	6.369-469.0	Для полировки полов.
Накладка, красная (средняя мягкость)	6.369-470.0	Для чистки и полировки всех напольных покрытий.
Накладка, зеленая (средняя жесткость)	6.369-472.0	Для чистки очень сильно загрязненных полов и для проведения основной чистки.
Накладка, черная (жесткая)	6.369-473.0	Для удаления устойчивых загрязнений и проведения основной чистки.
Накладка, бежевая (часть натуральных волокон)	6.371-081.0	Для полировки и освежения твердых и эластичных поверхностей.
Всасывающая планка, 850 мм, прямая	4.777-401.0	
Всасывающая планка, 850 мм, изогнутая	4.777-411.0	
Набор Homebase Box	4.035-406.0	
Держатель для швабры	9.753-023.0	

Технические данные

Параметры		
Номинальное напряжение	В	230
Частота	Hz	50
Средняя потребляемая мощность	Вт	1400
Номинальная мощность всасывающей турбины	Вт	550
Номинальная мощность привода щеток	Вт	850
Уборка		
Мощность всасывания, количество воздуха (макс.)	л/с	20
Мощность всасывания, нижнее давление (макс.)	kPa (mbar)	12,0 (120)
Чистящие щетки		
Число оборотов щетки	1/мин	235
Диаметр щетки	мм	430
Размеры и вес		
Теоретическая производительнось	м²/ч	1800
Макс. уклон рабочей зоны	%	2
Объем резервуара чистой/грязной воды	л	35/35
макс. температура воды	°C	60
Окружающая температура	°C	5...40
Порожний вес (транспортный вес)	кг	56
Полная масса (готового к эксплуатации устройства)	кг	91
Расчетные значения в соответствии с EN 60335-2-72		
Общее значение колебаний	м/с²	<1,3
Опасность K	м/с²	0,2
Уровень шума дб$_a$	дБ(A)	70
Опасность K_{pA}	дБ(A)	2
Уровень мощности шума L_{WA} + опасность K_{WA}	дБ(A)	86

Запасные части

- Разрешается использовать только те принадлежности и запасные части, использование которых было одобрено изготовителем. Использование оригинальных принадлежностей и запчастей гарантирует Вам надежную и бесперебойную работу прибора.
- Выбор наиболее часто необходимых запчастей вы найдете в конце инструкции по эксплуатации.
- Дальнейшую информацию о запчастях вы найдете на сайте www.kaercher.com в разделе Service.

Заявление о соответствии ЕС

Настоящим мы заявляем, что нижеуказанный прибор по своей концепции и конструкции, а также в осуществленном и допущенном нами к продаже исполнении отвечает соответствующим основным требованиям по безопасности и здоровью согласно директивам ЕС. При внесении изменений, не согласованных с нами, данное заявление теряет свою силу.

Продукт очиститель пола
Тип: 1.127-xxx
1.515-xxx

Основные директивы ЕС
2006/42/EC (+2009/127/EC)
2004/108/EC

Примененные гармонизированные нормы
EN 55012: 2007 + A1: 2009
EN 60335–1
EN 60335–2–72
EN 61000–6–2: 2005
EN 62233: 2008

Примененные внутригосударственные нормы
-

Нижеподписавшиеся лица действуют по поручению и по доверенности руководства предприятия.

H. Jenner
CEO

S. Reiser
Head of Approbation

уполномоченный по документации:
S. Reiser

Alfred Kaercher GmbH & Co. KG
Alfred-Kaercher-Str. 28 - 40
71364 Winnenden (Germany)
Тел.: +49 7195 14-0
Факс: +49 7195 14-2212

Winnenden, 2015/05/01

http://www.kaercher.com/dealersearch